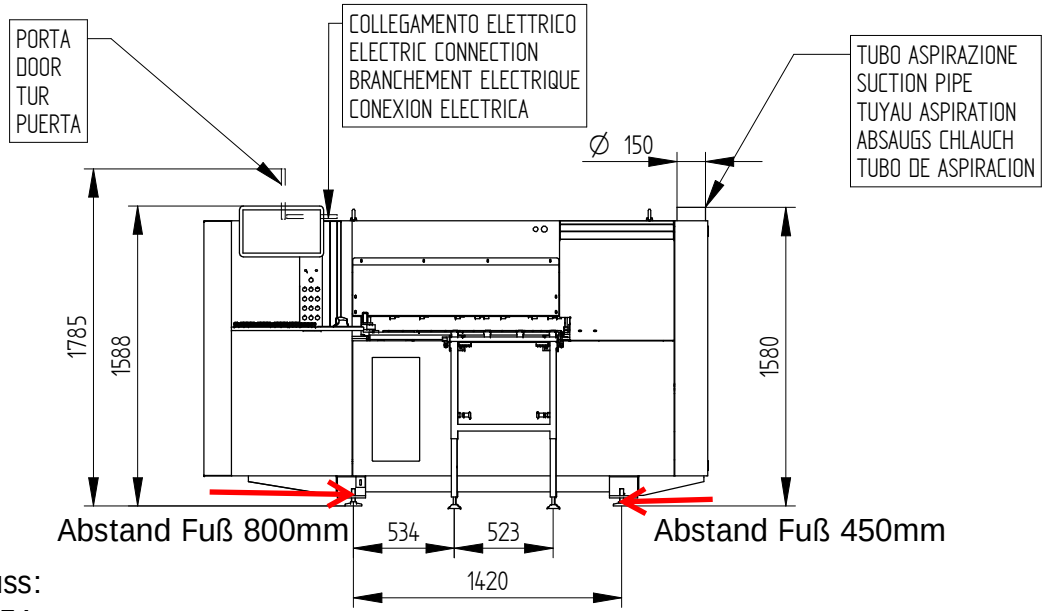

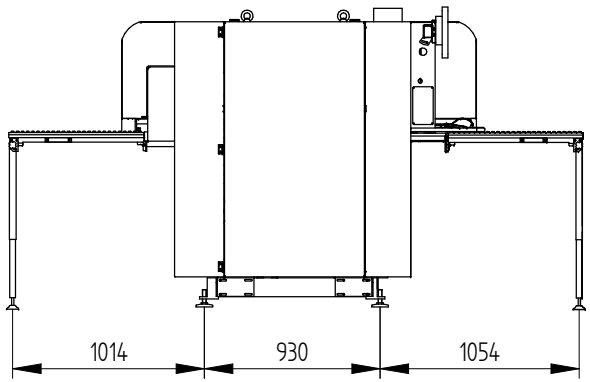

Elektroanschluss:
Absicherung 25A
Steckdose 32A
Allstromsensitiver FI

Druckluftanschluss:
7,5 bar - mind. 450l/min

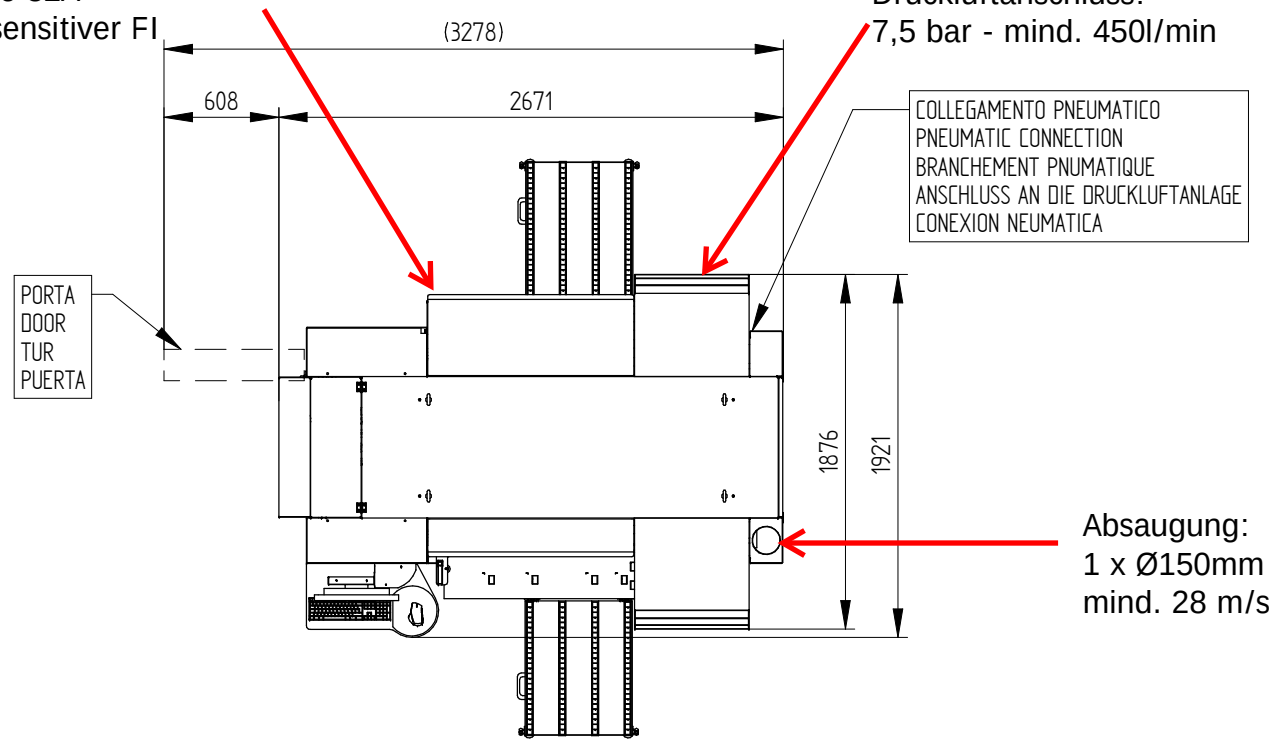

Absaugung:
1 x Ø150mm
mind. 28 m/s

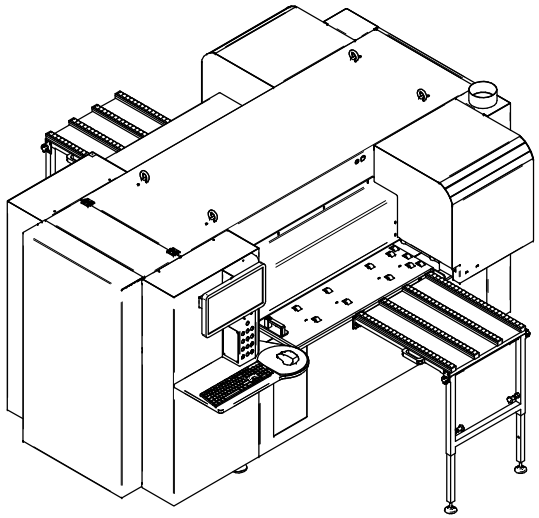

DENOMINAZIONE: LAYOUT TF100 2.0 Versione PORTA	MODIFICA	Automazioni Tecnologie Industriali Sammarinesi s.r.l.
	FIRMA	
	DATA	
	FIRMA	
	DATA	
	FIRMA	
	DATA	DISEGNATORE: Atis
	FIRMA	DATA: 12/07/2017
	DATA	CODICE DISEGNO: ATITF00018

Ci riserviamo a termini di Legge la proprietà di questo disegno con divieto di riprodurlo o di renderlo comunque noto a terzi senza la nostra approvazione